DS-274
DS-275(S)

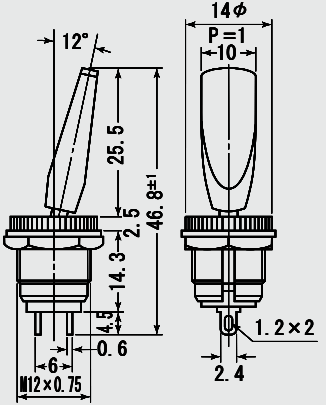

	レバーカラー COLOR	
R	赤	Red
K	黒	Black
(S)	シルバー	Silver

品　番 PARTS NO.	回　路 CIRCUIT	スイッチ特性 SWITCHING FUNCTION	電流容量 RATING	絶縁抵抗 INSULATION RESISTANCE	絶縁耐圧 VOLTAGE BREAKDOWN	接触抵抗 CONTACT RESISTANCE
DS-274	SPST (2P)	ON-OFF	3A. 125V. AC	DC. 500V 100MΩ以上 (MIN)	AC. 1000V 1分間 (Minute)	20mΩ以下 (MAX)
DS-275 (S)						